Hafa® SKY

Art: 1042521

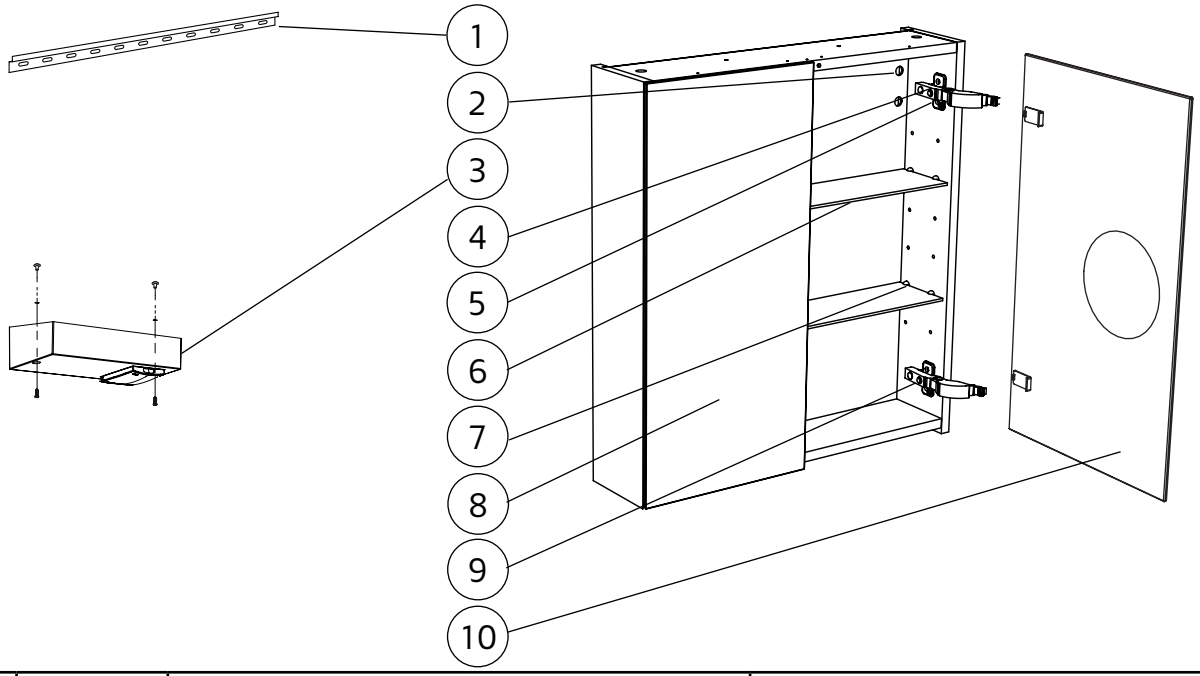

	art.no	beskrivning	description
1	9204398	UPPHÄNGNINGSSKENA	RAIL FOR SUSPENSION
2	9202027	TÄCKBRICKA SJÄLVHÄFTANDE 21MM VIT	COVDER ADHESIVE MELAMINE 21MM WHITE
3	1580261	ELBOX	POWER BOX
4	9202337	GÅNGJÄRN SPSK MED DÄMPNING SALICE	HINGE MIRROR CABINET WITH SOFT CLOSE
5	9210479	STOMPLATTA RAK SALICE GÅNGJÄRN	HINGEPLATE SALICE
6	9210250	GLASHYLLA	GLASS SHELF
7	9202021	HYLLBÄRARE FÖR GLASHYLLA 4MM	SHELF HOLDER
8	9210478	SPEGELDÖRR	MIRROR DOOR
9	1340094	GÅNGJÄRN SPSK ODÄMPAT SALICE	HINGE MIRROR CABINET WITHOUT SOFT CLOSE
10	9210477	SPEGELDÖRR M FÖRSTORING	MIRROR DOOR WITH MAGNIFICATION

Hafa®
Hafa
Svarvaregatan 5, Box 525
SE-301 80 Halmstad
SWEDEN

Garanti/Warranty.
Service, reservdelar/spare parts
Sweden: +46 (0)35 15 44 75
Norway: +47 (0)69 31 02 30
Finland: +358 (0)9 61500940

www.hafa.se
www.hafa.dk
www.hafabad.no
www.hafa.se
www.hafabathroom.ru
www.hafa.eu

e-mail:
service@hafa.se
service@hafabad.no